Hercules Toló kapu motor

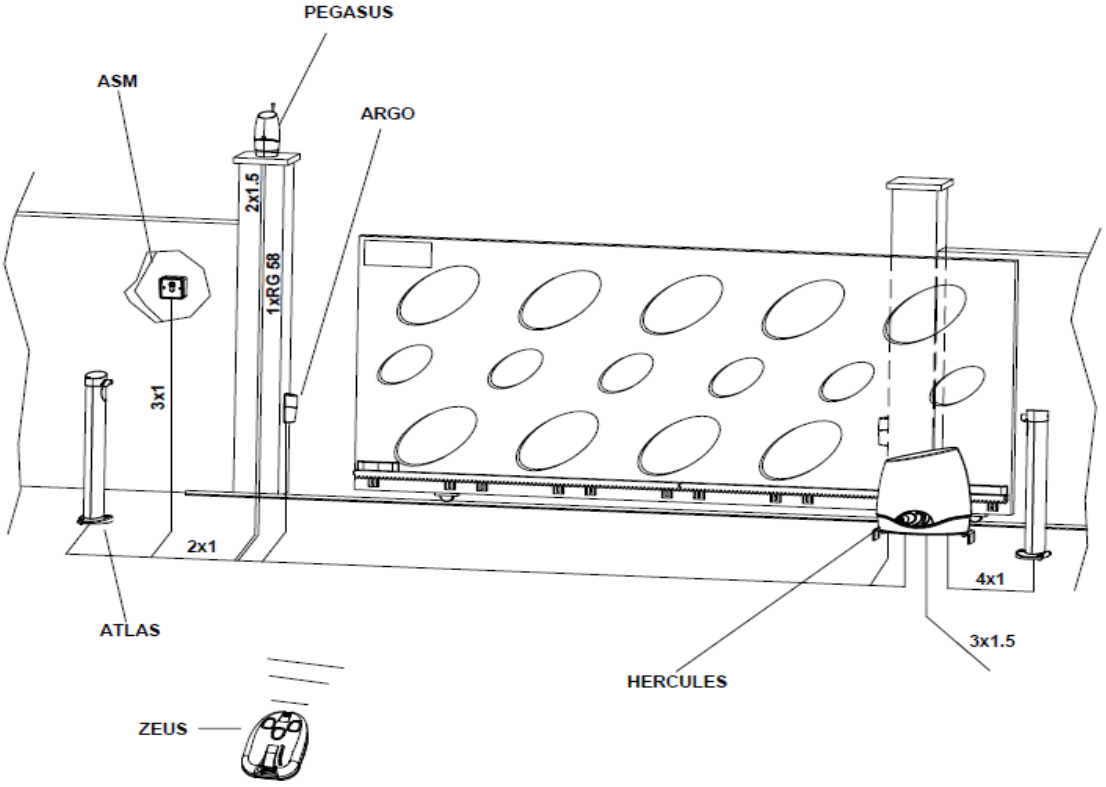

FIGYELEM!

Ezen kézikönyvben lévő telepítést csak szakképzett műszaki személy végezheti és nem a végfelhasználó. A telepítést végző szerepe, hogy tájékoztassa a felhasználót a készülék automatikájáról, a lehetséges kockázatokról és az időszakos karbantartások szükségességéről.

A telepítést csak szakképzett személy végezheti az automata záró rendszerek (szerkezetek) áramköri szabványainak megfelelően. A telepítést a 89/392-es előírás, az EN 12453 és az EN 12445-ös szabályoknak megfelelően szabad végezni.

A HERCULES úszókapuk automatikájának vezérlésére lett kialakítva, ezért tilos azt más célra, vagy nem rendeltetésszerűen felhasználni.

Kizárólag eredeti alkatrészeket használjon fel. A Stagnoli nem vállal felelősséget a nem eredeti alkatrészek használatából eredő meghibásodásokra.

Bizonyosodjunk meg arról, hogy a kapu szerkezetileg stabil és alkalmas motorral való ellátására.

Bizonyosodjon meg arról, hogy a kapu mozgása közben nincs súrlódás és nincs esélye a kisiklásnak.

Szerelést feszültég mentes állapotba telepítse!

A vezetéket csak elektromos védelemmel ellátott áramkörbe csatlakoztassa. A fő áramkörből való áramtalanítás kötelező, és legalább 3, 5 m távolságra van szükség a csatlakozások között.

Figyelmesen mérje fel a telepítésre kerülő biztonsági készülékeket és azok helyét is. Továbbá mindig helyezzen el egy vészmegállító készüléket is, amely megszakítja az áramot.

Csak szakképzett személyzet szervízelheti a készüléket.

A tolókapu motorral való kapu ellátásánál nem szükséges zár felszerelése a kapuhoz mivel kulccsal kioldható és zárható.

Műszaki jellemzők

A Stagnoli HERCULES fogaskerekes motorja különösen alkalmas úszókapukhoz 500 kg súlyig a 230 V ac és 24 V dc típusokhoz. A HERCULES 24 V dc típus alkalmas láncmeghajtás típusokhoz is.

A következő táblázat összefoglalja a különböző modellek jellemzőit:

Műszaki adatok	**Hercules 230 V**	**Hercules 24 V**
Áramellátás	230 V/50 Hz	230 V/50 Hz
Max. bemeneti áram (A)	1,5	1
Motor ellátási áram	230 V	24 V ----------
Max motorerő (W)	200 W	150 W
Kapacitás	10µF	-
Rpm	1400	1500
Csökkentési arány ?	1/28	1/28
Működési hőmérséklet (°C)	-20 - +60	-20-+70
Hő túlvédelem (°C)	150 °	-
Munkaciklus (%)	Lakossági (30)	Intenzív (70)
IP védettségi szint	44	44
Maximális lökési erő	450 N	450 N
Maximális kapusúly	500 kg	500 kg
Súly (kg)	12	12

Az alaplemez rögzítése

Mielőtt rögzítené a talajhoz az alaplemezt, az átmenő kábelek csőben való elvezetéséről gondoskodjon (1. ábra). Miután biztosította az optimális feltételeket a lemez elhelyezéséhez, hajlítsa meg függőlegesen a kihajtható szorítókat és betonozza be a lemezt (1. ábra). Fontos, hogy az alaplemezt beton fedje, amely 250 kg feletti kapu súlynál szükséges, mivel az automatikának terhelés alatt kell működnie.

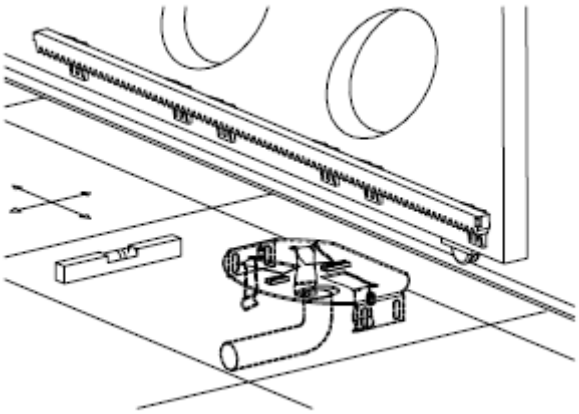

1. ábra

Kézi mozgatás: Az alábbiakban mutatjuk be a kapu kézi mozgatását (2. ábra):

1. Tolja hátra a zárófedelet;
2. Csavarja a kulcsot az óramutató járásával megegyezően;
3. Addig húzza a kart, míg az nem lesz merőleges a motorra.

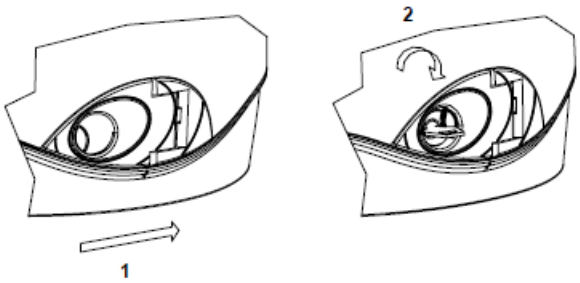

2. ábra

Méretek és a hely

Beszerelés előtt ellenőrizze azt a területet, ahol a fogaskerék motor beszerelésre kerül. Vegye figyelembe a helyigényt (3. ábra).

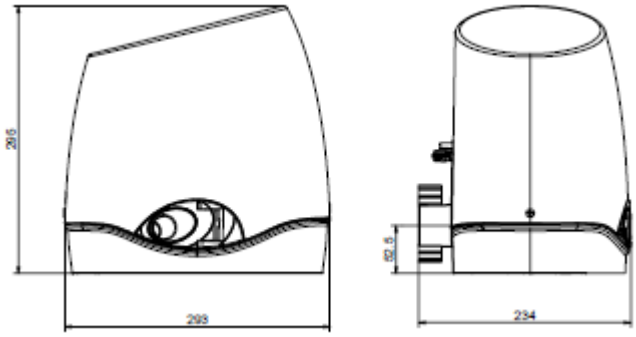

3. ábra

A fogaskerék meghajtású motor beszerelése

A fedél eltávolításához csavarozza ki mindkét oldalon a csavarokat (4. ábra). Helyezzük el a Hercules motort az alaplemezen, figyelmesen állítsuk középre (5. ábra).

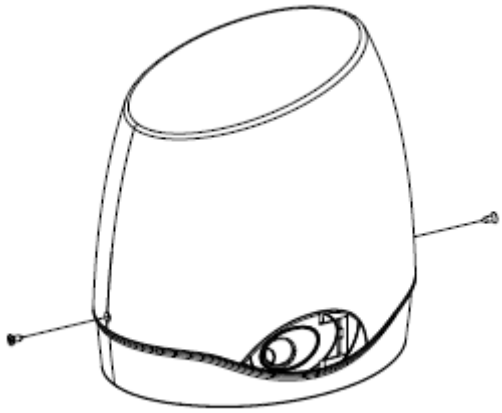

4. ábra

A csavarokkal rögzítse a motort az alaplemezhez, de mielőtt teljesen meghúzná a csavarokat, állítsa be a távolságot a Hercules és a kapu között.

Állítsa be a fogasléc első osztását a fogaskerék tetején.

FIGYELEM!

Ellenőrizze, hogy a fogaskerék és a fogasléc között legyen legalább 1 mm távolság, majd rögzítse a kaput a csavarokkal!Kézzel való mozgatással ellenőrizze a megfelelő helyzetet (6. ábra).

Rögzítse a további fogasléceket figyelve az illesztésekre, a pontos fogtávolságokra (1mm) (7. ábra).

Állítsa be a végállás ütköző lemezeket a fogaslécen, és a kapu mozgása közben állítsa be a lemezek helyzetét a kívánt nyitásnak és zárásnak megfelelően. Ezt követően véglegesre rögzítse a lemezeket.

FIGYELEM!

Fontos a precíz beállítás. A kapu záródási és nyitási végpontjától 1-2 cm-re célszerű a végállás ütköző lemezeit beállítani. A kapu nem ütközhet fel mechanikusan.

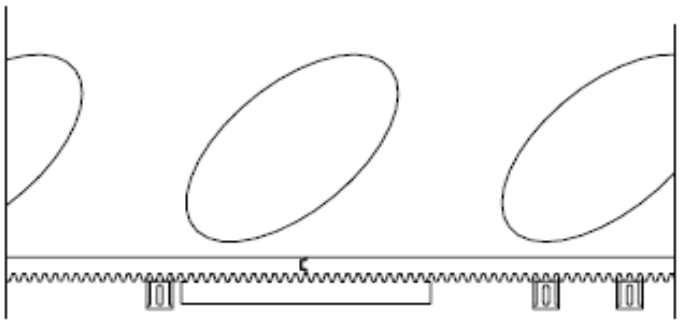

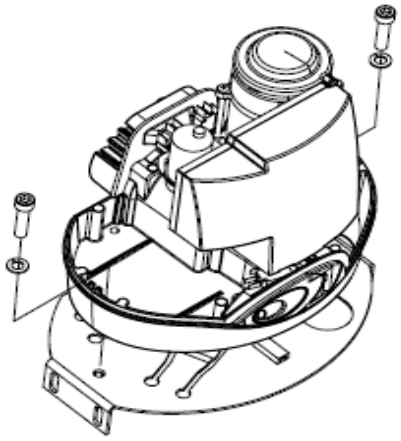

6.ábra

7.ábra