# H230

## HU VEZÉRLŐEGYSÉG TELEPÍTÉSI ÚTMUTATÓ H230

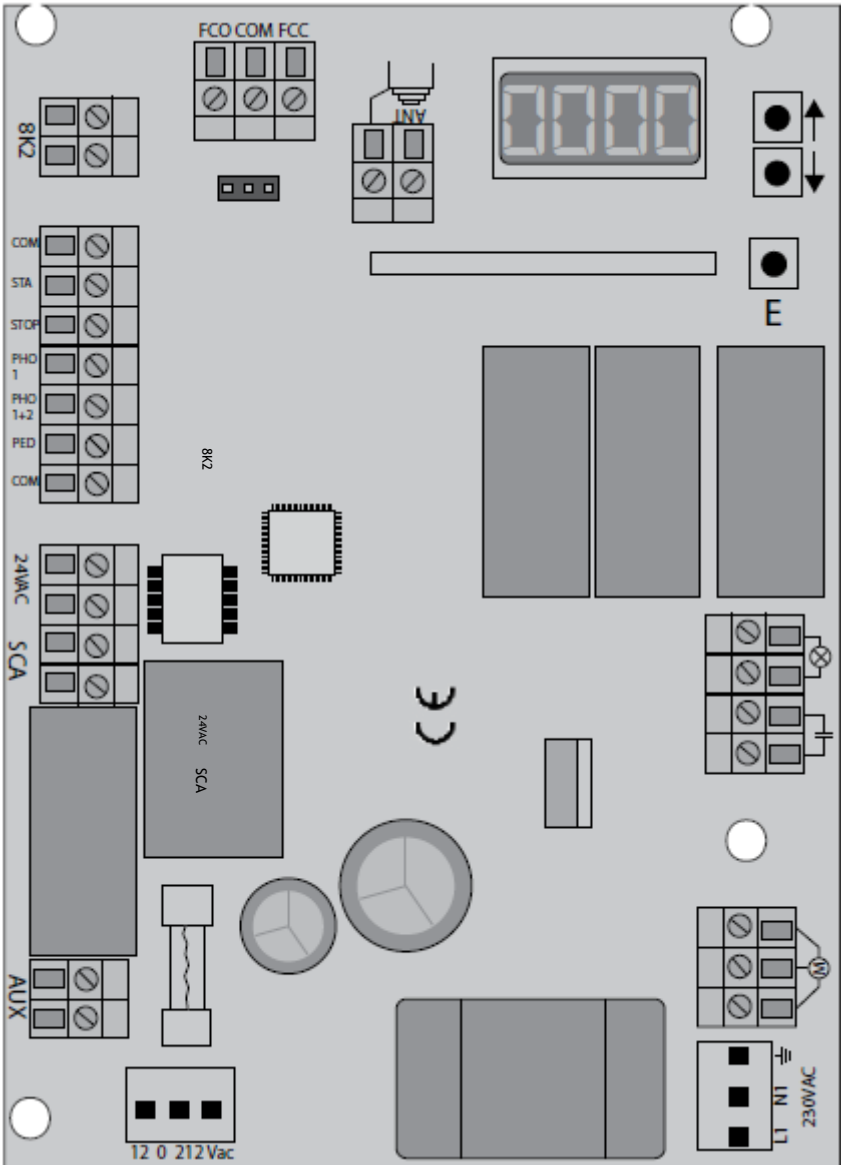


Stagnoli s.r.l. - Via Mantova Traversa 1, 105 a/b
25017 Lonato - Brescia - Italia
tel (+39) 030.9139511 fax (+39) 030.9139580
www.stagnoli.com

# KEZELÉSI ÚTMUTATÓ TELEPÍTÉSHEZ BEÁLLÍTÁSHOZ

HU

Ez a kézikönyv kizárólag a szakszerelő részére készült. Figyelmesen olvassa el a kézikönyvet a telepítést megelőzően. A termék helytelen használata, vagy a bekötés hibája a helyes működést és a végfelhasználó biztonságát befolyásolja. A karbantartási munkákat, illetve a berendezés telepítését szakképzett személy végezheti.

## MŰSZAKI ADATOK

Tápforrás: 230V ~ ±10% - 50Hz*;

433MHz rádióvevő: maximum 76 távirányító

Működési hőmérséklet: -20°C / +60°C
Elektronikus ütközés védelem: encoder (opció)Hercules

MAX villogólámpa teljesítmény: 230V~ 40W
MAX SCA kimeneti tápforrás: 24Vdc -5W
Kiegészítő tápforrás 24V~ - 25W Maximum
Maximális motor áram: 5A

## FELHASZNÁLHATÓSÁG

A Stagnol H 230 egy központi vezérlő egység ami a Hercules 230V-os tolókapukhoz és kiegészítőihez készült. Kizárólag minőségi anyagokból készült, úgy tervezték hogy alacsony áramfelvétellel működik ha a kapu nem dolgozik energia takarékos üzemmódba kapcsol. Különös figyelmet fordítottak a szakemberek számára, hogy könnyen beállíthassák a vezérlőegységet, ez a több nyelvből álló menünek köszönhető.

## ALKATRÉSZ LEÍRÁSOK

FIG 1

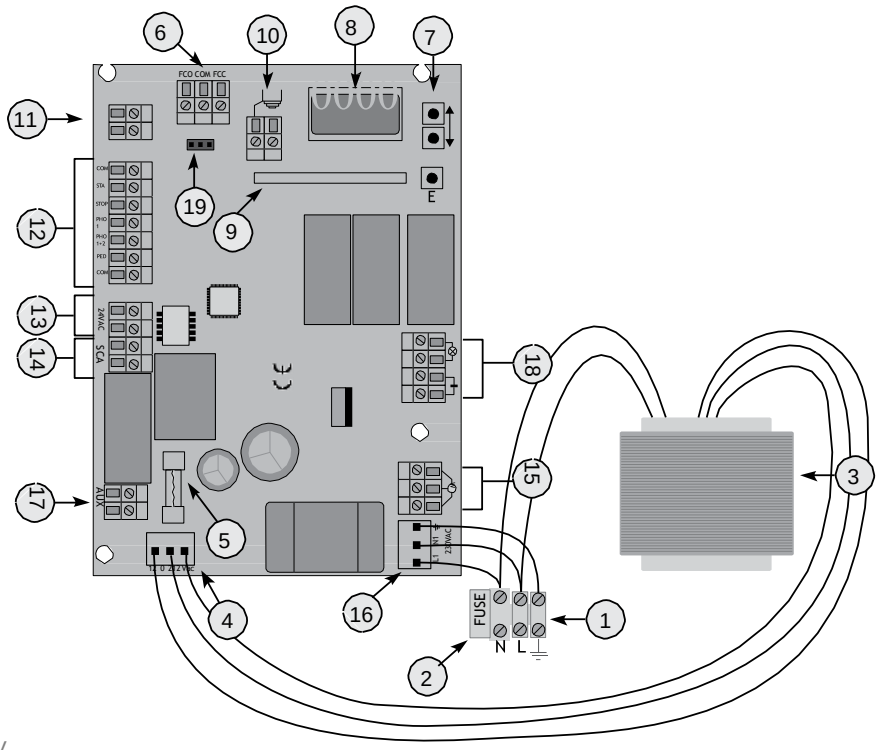


1- Hállózati csatlakozás 230V
2- Hálózati biztosíték (T5A 5x20)
3- Hálózati transzformátor 230V/24V~, 130VA
4- Bemeneti áramforrás 12-0-12V~
5- Biztosíték (F1A 5x20)
6- Csatlakozás a mechanikus /mágneses végálláshoz
7- Nyomógomb a menü léptetéséhez
8- 4 nyelvű LCD kijelző(IT,EN,FR,ES)
9- Rádióvevő modul 433Mhz Rolling/fix code
10- Antenna csatlakozás
11- Biztonsági él,RIB 8K2
12- Vezérlő és biztonsági csatlkozó bemenet
13- Kiegészítő áramforrás24V~
14- Kapu nyitás figyelmeztető lámpa(SCA)
15- Motor csatlakozó
16- Bemeneti áramforrás motorhoz230VA Ac
17- Programozható kimenet
18- Kondenzátor és villogó lámpa csatlakozás
19- Encoder csatlakozás(opció) egyedül Hercules 500-nál


All data and information contained herein is to be considered subject to change at any time and at our sole discretion.

*FIGYELEM!*
*Az elektromos bekötéseket csak feszültségmentes állapotban szabad végezni.*

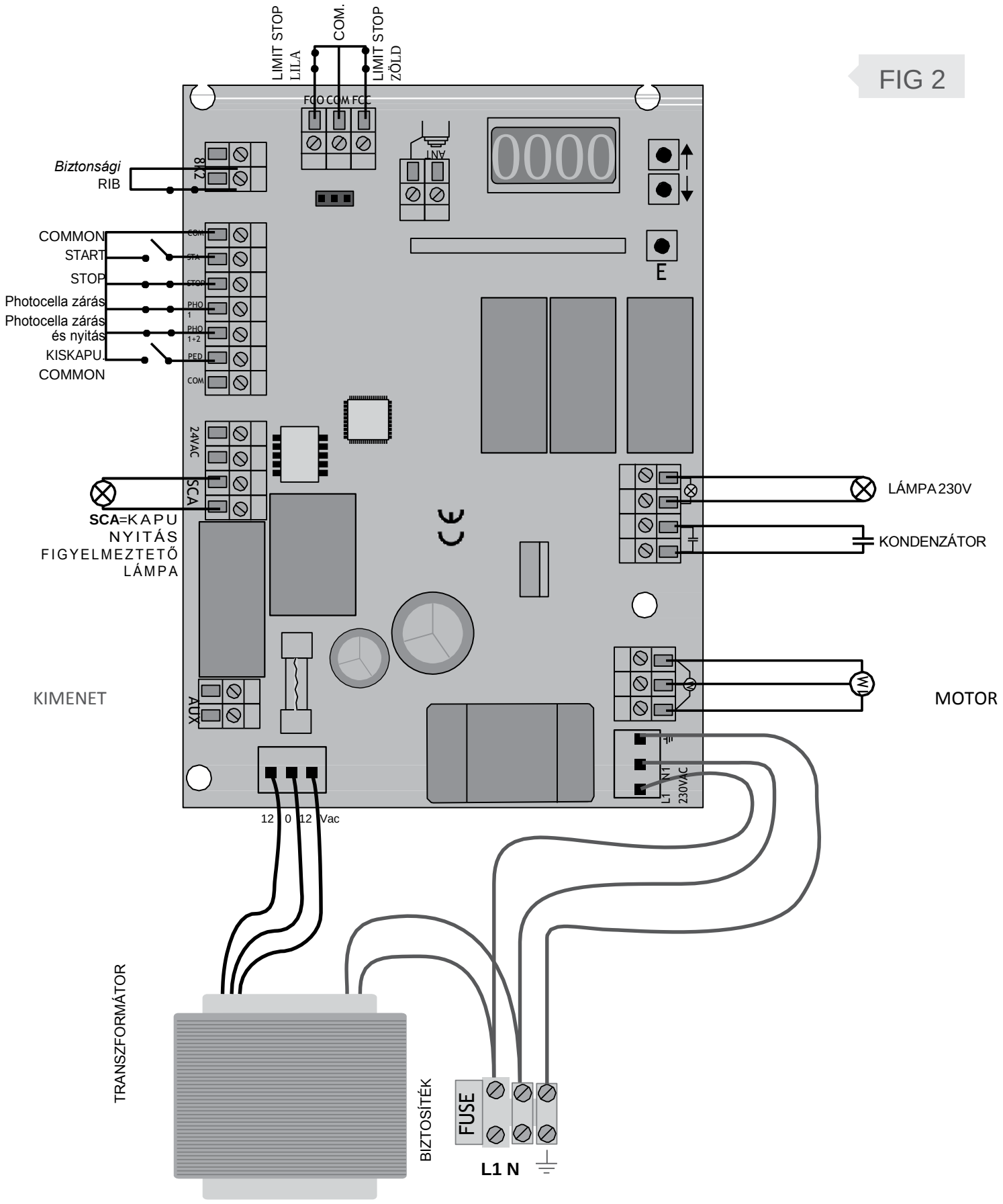

# MENÜ KEZELÉSE



A menü parancssorban való léptetésnél a következőket vegye figyelembe:

- Ha 1 mp-ig lenyomtva tartja az "E" gombot, az úgy működik, mint az "Enter" (parancs bevitel) gomb, és ha 3 mp-ig nyomja, az úgy működik, mint az "Esc" (kilépés) gomb;
- A vezérlőegység nem reagál egyetlen parancsjelzésre sem, ha a menüben áll

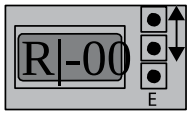


Az ábrának megfelelően a képernőn van egy kód, ahol az első karakter a vevő típusát jelenti.
R=Rolling kód
F= Fix kód
A második karakter egy kötőjel, ami villog amikor az encoder érzékeli a motor mozgását.
A következő szám ha 0 akkor nincs rátanítva távirányító.Rátanító távirányítók számát jelzi.

# NYELVI BEÁLLÍTÁS

A Stagnoli vezérlőegységen 4 féle nyelv közül választhat: OLASZ-ANGOL-FRANCIA-SPANYOL. A vezérlőegység alapértelmezett nyelve az olasz, ha átszeretné állítani a nyelvet, lépjen be a menübe az "E" gomb megnyomásával, ezután nyomja meg a lefele nyilat négyszer és nyomja meg újra az "E" gombot, majd válassza ki a nyelvet a ↑↓ nyilakkal és nyomja meg újra az "E" gombot. (javasolt ANGOL)

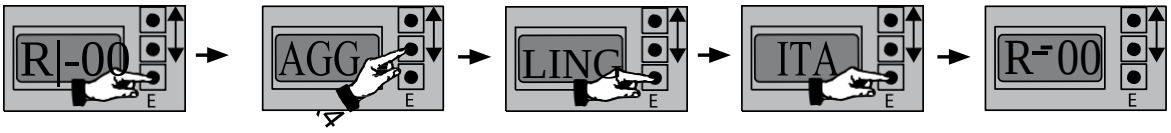


# AUTOMATA TANÍTÁS

Ennek a műveletnek a segítségével a vezérlőegység eltárolja a jeladó impulzusokat zárási és nyitási erőket és ez megjelenik a kijelzőn
Az öntanulás elvégzésére a következőket kell tennie:

1. Oldja ki a motort
2. Hozza a kaput középső helyzetbe
3. Zárja a motort.
4. Ellenőrizze a mototor irányát ha nem megfelelő irányba működik állítsa be a **DA** menüt a (nyitás irányát)
5. Menj a SELF LEARNING "SETUP"(angolba menü) öntanuló menübe és nyomd meg az "E" gombot

**HERCULES / ACHILLES 1200-2200 Jeladó nélküli (STANDARD) :**

- Ez esetbe tárolja a zárási és nyitási időket a vezérlő egység [Fig.: A-B-C-F]

**HERCULES Jeladóval ( OPCIÓ) :**

- A motor elvégzi a két teljes zárási és nyitási műveletet,eltárolja a jeladó impulzusait és megjeleníti a motor áramfelvételét.[Fig.: A-B-C-D-E-F]

6. Öntanulást követően megáll a motor nyitási pozicióba
7. Ha minden sikerült a kijelzőn "OK" jelenik meg, egyébként "ERR
8. Az öntanulás jóváhagyásához nyomja meg az "E" gombot, mellyel visszajut a fő képernyőre.Öntanulás során a vezérlőegység tárolja a szükséges erőket .Be kell finomítani a motor erők, FM1A a nyitó és záró erők FM1C javasoljuk hogy a kapu könnyen járjon kézzel a kapu szerkezet(lásd FM1C és FM1A paraméter leírások)..Szüntesse meg az összes szennyeződést akadályokat,hogy az idők során probléma nélkül működjön. Az erők állításánál tartsa be a szabványnak megfelelő előírásokat,módosíthatja az értékeket.

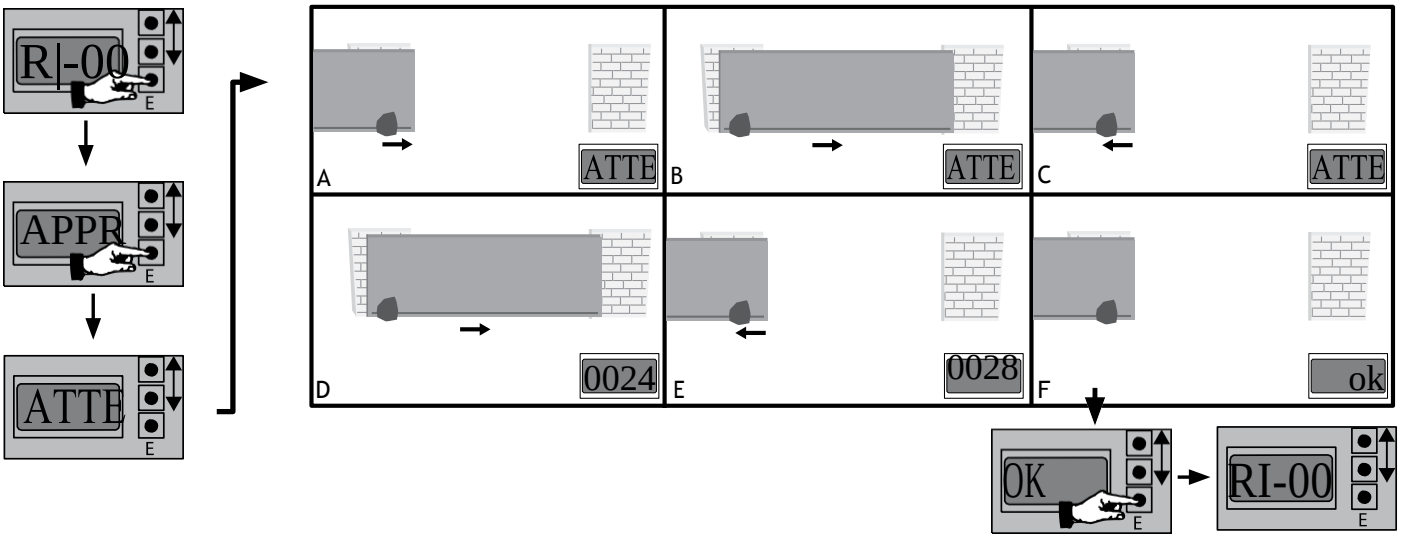

# HU EGY VAGY TÖBB TÁVIRÁNYÍTÓ TANÍTÁSA

A Stagnoli vezérlőegységet 76 rádióadót lehet tanítani csatornánként mind ugró kódosra, mind pedig fix kódosra.
Alapbeállításként a Stagnoli ugrókódos adókra vannak beállítva. A fix kódok tanításához módosítsa a “**CF**” beállítást a “Funkciók” menüben (1-re).
Ezenkívül a Stagnoli rádióvevő egysége 2 csatornás vevővel van ellátva.

1-csatorna vezérlő automatika: nyit-áll-zár (programozás szerint - START)

2-csatorna kiskapu (gyalogos) nyitásra van

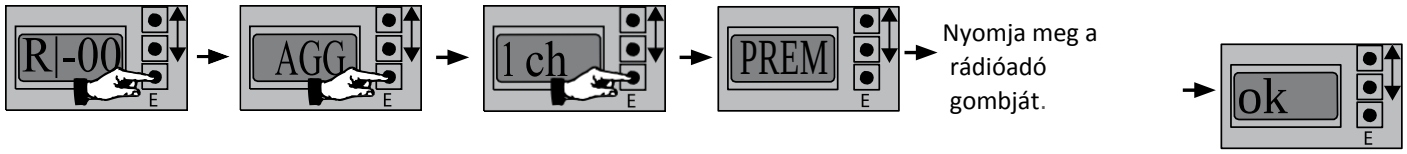


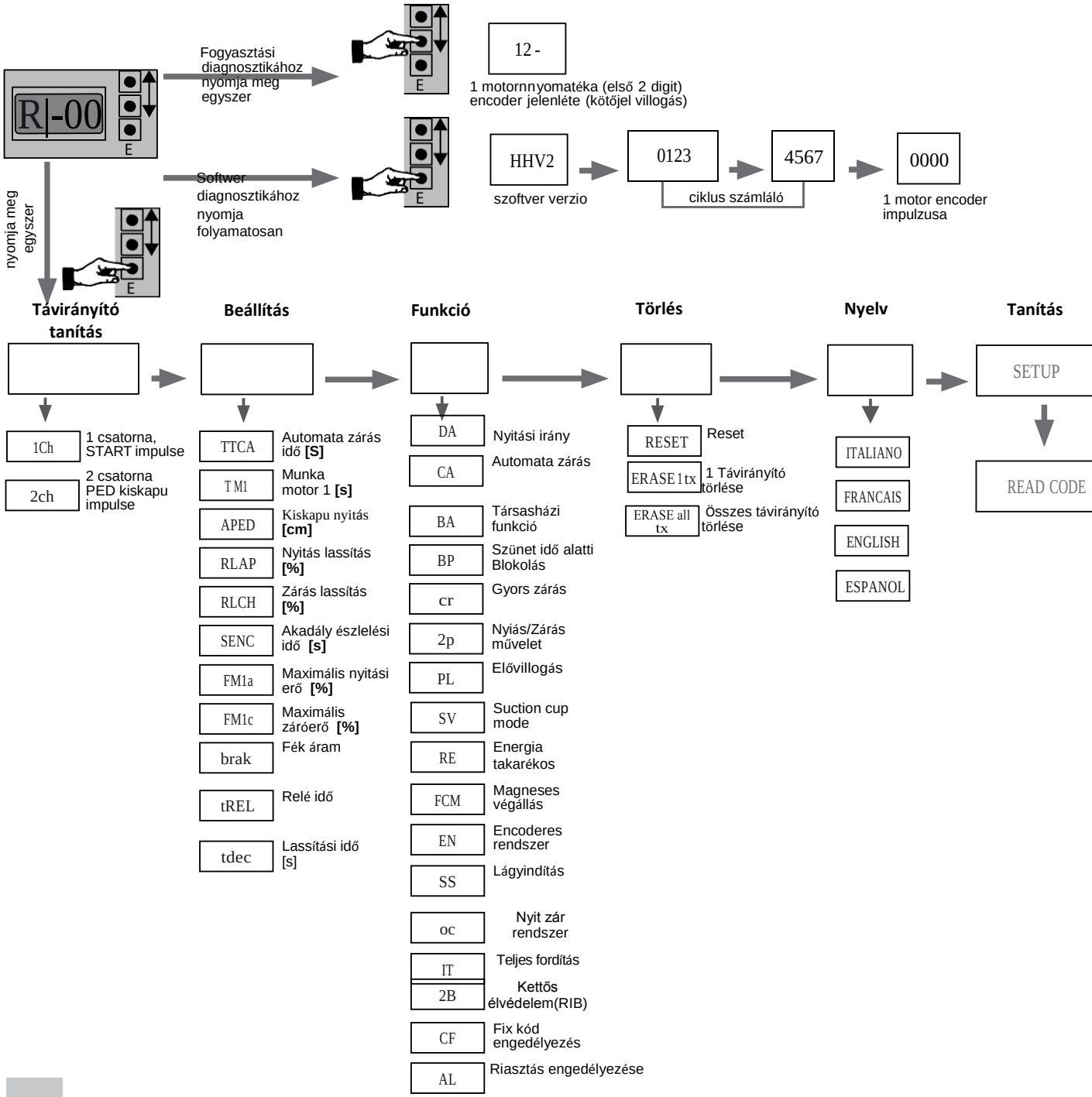

# PARAMÉTEREK LEÍRÁSA

HU

| | | |
|---|---|---|
| TTCA | Automata zárási idő = A kapu teljes nyitásától zárásáig eltelt idő, amely automatikus, ha a CA=1 . Ha a fotocella aktív, a számolást újrakezdi | Alapbeállítás: 10sec<br>Min: 1sec<br>Max: 240sec |
| TM1 | (Munka idő motor 1) = Az a idő míg teljes manővert elvégzi ajánlatos magasabbra állítani | Alapbeállítás: 120sec<br>Min: 5sec<br>Max: 240sec |
| APED | Kiskapu nyitás mértéke = a gyalogos általi hossz %-ban kifejezve a teljes nyitáshoz képest (az egyes szárny részleges nyitásával) | Alapbeállítás: 50%<br>Min: 0%<br>Max: 100% |
| RLAP | (Lassítás sebesség nyitásnál) = Lassítási pont nyitásnál* | Alapbeállítás: 0<br>Min: 0<br>Max: 70 |
| RLCH | (Lassítási sebesség zárásnál) = Lassítási pont zárásnál* | Alapbeállítás: 0<br>Min: 0<br>Max: 70 |
| SENC | (Encoder érzékenység) =Érzékenység állítása * | Alapbeállítás: 50<br>Min: 0<br>Max: 99 |
| Fm1A | (Motor erő nyitásnál)= Maximális nyitási erő beállítása** | Alapbeállítás: 5<br>Min: 1<br>Max: 10 |
| Fm1C | (Motor erő zárásnál)= Maximális zárási erő beállítása ** | Alapbeállítás: 5<br>Min: 1<br>Max: 10 |
| brak | (Fék áram) = Maximális fékezés zárási fázisba fejti ki 0-10 ig | Alapbeállítás: 5<br>Min: 0<br>Max: 10 |
| Trel | (Relé idő) =a N.O. kimeneti csatlakozó aktiv ha a motor vezérlésére parancs érkezik | Alapbeállítás: 2<br>Min: 1<br>Max: 240 |
| Tdec | (Fékezési idő)= Az időt, ami a motor lelassul nyitási és zárási löket funkció "en" = 0. Ha a funkció en = 1, ez a beállítás automatikusan történik, mint a jeladó érzékeli a sebességet, és a helyzet a kapun. | Alapbeállítás:1sec<br>Min: 0sec<br>Max:5sec |

* FIGYELEM: Ellenőrizze a kapu telepítésénél a lassítási pontokat. Lassítási a fázisban a motor kevesebb nyomatékkal dolgozik és a paraméter beállítása a biztonságos szintre állítja ..
Amint a paraméterek beállítása elkészült, ellenőrizze kapu ütközési erőőit.
** FIGYELEM: A beállítás két paramétert a biztonsági szintre állítja. Stagnoli javasolja ezen paraméterek beállításához biztonsági határértéknél legfeljebb 1 értékkel magasabbra álltani, a nyitó és záró erőket.
Ez olvasható a kijelzőn, a második fő képernyőjén motor stroke. alacsonyabb FM1A és FM1C érték magasabb törés elleni érzékenység.
A telepítés végén ellenőrizze, hogy az ütközési erők a szabványoknak megfelelően EN12453.

| | | |
|---|---|---|
| DA | (Nyitás irány) =motor elhelyezése jobbos vagy balos kivitel | Alapbeállítás: 1<br>RIGHT: 0<br>LEFT: 1 |
| CA | (Automata zárási idő)= Ha engedélyezve van, a automatikusan újra zár a TTCA idő után | Alapbeállítás: 1<br>Off: 0<br>On: 1 |
| Ba | ( Blokkolja az impulzust nyitáskor) = A vezérlőpanel figyelmen kívül hagyja a START parancsot nyitáskor (társasházi funkció) | Alapbeállítás: 0<br>Off: 0<br>On: 1 |
| BP | ( Blokkolja az impulzust szünet közben) = A vezérlőpanel figyelmen kívül hagyja a START parancsot szünet közben | Alapbeállítás: 0<br>Off: 0<br>On: 1 |
| CR | (Gyors zárás) = Ha a fotocella nyitáskor aktív állapotban van, vagy a kapu nyitott, a TTCA szünetidő 3 mp-re lecsökken | Alapbeállítás: 0<br>Off: 0<br>On: 1 |
| 2P | ( 1 Nyitási/zárási művelet) = Minden START parancsnál a kapu irányt változtat. 0 kapu mozgási sorrendje: nyitás-megállás-zárás-megállás és a TTCA nincs beállítva | Alapbeállítás: 0<br>Off: 0<br>On: 1 |
| PL | ( Elővillogás) = A mozgás megkezdése előtt 2 mp-el villog a jelzőlámpa | Alapbeállítás: 0<br>Off: 0<br>On: 1 |
| sv | (Suction cup)<br>Relé kontaktusa 0 eseténN.O normal állapotba nyitott 1 esetén N.C normal állapotba zárt | Alapbeállítás |

:

| | | |
|---|---|---|
| RE | (Energia takarékos) = fotocellákat lekapcsolja amikor a rendszer nem működik** | Alapbeállítás: 0<br>Off: 0<br>On: 1 |
| FCM | (Mágneses végállás kapcsoló) = aktíválja a mágneses végállást. | Alapbeállítás: 0<br>Off: 0<br>On: 1 |
| EN | EN (Encoder)= akkor használható,ha encoderes jeladóval szerelve | Alapbeállítás: 0<br>Off: 0<br>On: 1 |
| SS | (Lágy indítás)= a motort lágyan indítja ezáltal kissebb erővel indul ,kiméli a mehanikus alkatrészeket | Alapbeállítás: 1<br>Off: 0<br>On: 1 |
| oc | ( Nyitási/zárási funkció) = Ha 1-esre van beállítva, a nyitási/zárási funkció a START funkció csak START funkció lesz és a kiskapu funkció átveszi a zárás funkcióját. A kiskapu és START funkciók ugyanazok maradnak az adókhoz. Ha 2-esre van beállítva, a kiskapu funkció “ember irányította” funkciót veszi át. | Alapbeállítás: 0<br>Off: 0<br>On: 1 |
| IT | (Teljes visszafordítás) = ha a funkció be van kapcsolva,akkor akadály esetén záráskor vagy nyitáskor irányt változtat és végállásba megy. Ha ez a funkció nincs bekapcsolva akkor 50cm mozog ellentétes irányba. | Alapbeállítás: 0<br>Off: 0<br>On: 1 |
| 2B | (biztonsági él RIB) = A rendszer 8k2 ellenállás párhuzamosan kapcsolva | Alapbeállítás: 0<br>Off: 0<br>On: 1 |
| cf | ( Fix kód) = Ha aktiválja, a vezérlőegységnek lehetővé válik a HT53200 fix kódos rádióvezérlés tanítása. | Alapbeállítás: 0<br>Off: 0<br>On: 1 |
| Al | (Alarm)= TTCA idő ha letelt akkor a kapu nyitva marad és SCA kimenet aktív<br>Megjegyzés:ha a **Al** funkció aktív akkor a **RE** funkció kikapcsol” | Alapbeállítás: 0<br>Off:0<br>On:1 |

O

***FIGYELEM:** BA és BP are useful in cases where there are several steps with different input through the same input.
****FIGYELEM!** Connect +/-24V power both on the photocell transmitter and on the receiver at the pre-set output for the flashing light.

## TÖRLÉS MENÜ LEÍRÁSA (DELET)

| | |
|---|---|
| DEFAULT | A “DEFAULT” visszaállítja az összes paramétert és funkciót az alapbeállított értékre. Ha már belépett a “DEFAULT” menübe, lépjen a “Reset”-re az “Enter” megnyomásásval. A kijelző villogni kezd, amint megerősítésre vár. Nyomja meg ismét az “Enter”-t az alapbeállított értékre való visszaállításhoz. Ha nem, lépjen ki. Ha megnyomja az “Enter”-t, “PRG” üzenet fog megjelenni a képernyőn, amely jelzi, hogy a visszaállítás folyamatban van. |
| ERASE 1tx | Amennyiben a Stagnoli távirányítóját szeretné törölni, legyen kéznél a távirányító. Lépjen az “Erase 1 TX” gombra és nyomja meg annak a távirányítónak a gombját, amelyiket törölni szeretné. Ha nem találja ezt a gombot, a vezérlőegység “ERR” (hiba) üzenetet fog adni, ha megtalálja, kitörli és az “OK” üzenet fog megjelenni a kijelzőn. |
| ERASE all tx | Ezzel lehetővé válik az összes távirányító törlése a memóriából, mind az egyes, mind pedig a kettes csatornán |

## KIEGÉSZÍTŐ DIAGNOSZTIKA LEÍRÁS DIAGNOSTICS

A vezérlőegységen elhelyezkedő kijelzőn (display) a következő rövid üzenetekkel tájékoztat a vezérlés állapotáról, működéséről.

- **1RF** A START aktiválása az első csatornán
- **2RF** A KISKAPU aktiválása a második csatornán
- **STA** A START aktiválása a bemeneti csatlakozón
- **PED** A kiskapu aktiválása a bemeneti csatlakozón
- **STO** A STOP parancs aktiválása a bemeneti csatlakozón
- **PHO** A fotocellák bemenetének aktiválása a bemeneti csatlakozón
- **PHA** A fotocellák bemenetének aktiválása nyitáskor és záráskor a bemeneti csatlakozón
- **BAR** A biztonsági borda él aktiválása
- **SUO** Végállásütköző bemenet aktiválása nyitáskor
- **SUC** Végállásütköző bemenet aktiválása záráskor
- **AM1** Az első motoron lévő árammérő érzékelőjének aktiválása
- **ENC1** Az első motoron lévő enkóderes érzékelő működése
- **PRG** A beállítás vagy funkció programozás folyamatban van
- **OK** Sikeres művelet
- **ERR** Hiba a műveletben
- **FULL** Rádióvevő memória telített
- **ATTENDI** Szünet, várakozás
- **TOUT** Várakozás, időtúllépés

Az összes programozás elvégzése után mindig végezzen egy utolsó tesztelést:

- Kapcsolja ki a motorokat és bizonyosodjon meg arról, hogy a kapu szabadon mozog, kevesebb, mint 390 Nm erővel, majd zárjuk le újra őket.
- Ellenőrizze a biztonsági berendezések helyes működését (akadályérzékelő rendszer, stop gomb, fotocellák, stb.).
- Ellenőrizze a jelző eszközök helyes működését.
- Ellenőrizze a vezérlő eszközök helyes működését (rádióvezérlés, kiegészítők, stb.).
- Állítsa be a motor működési erejét (FCH és FAP) az EN 12445-ös szabványnak megfelelően a rendszer biztonsága érdekében.

## FONTOS FIGYELJEN BEÜZEMLELÉSKOR

**FONTOS FIGYELMEZTETÉSEK A BEÉPÍTÉSNÉL:**

- Az automatikus kapurendszerek beépítését csak szakképzett műszaki személyzet végezheti a törvényi előírásoknak megfelelően, és a 98/37/EC gépészeti előírásának, illetve az EN 13241-1, EN 12453 és EN 12445-ös szabványoknak megfelelően.
- Ellenőrizze a meglévő szerkezetek (oszlopok, zsanérok, ajtószárnyak) stabilitását a motor által kifejtett erőnek megfelelően.
- Ellenőrizze a rendszerben már meglévő kábelek állapotát.
- Elemezze az automatika kockázatait és tegye meg a szükséges biztonsági, és jelzésbeli óvintézkedéseket. Szabványok betartása!
- A vezérlést lássa el leválasztó biztosítékkal, kapcsolóval
- Ha a beépítést befejezte, tesztelje a biztonságot, a jelzést és az automatikus kioldó eszközöket párszor (lásd: UTOLSÓ TESZTELÉS).
- Tájékoztassa a felhasználót az automatika működéséről.

**ELSŐ INDÍTÁS:**

- Állítson össze egy műszaki dokumentumot, amely a következőket tartalmazza: beépítési rajz, kábelek bekötési diagramja, meglévő kockázatok elemzése és megoldásaik, az eddigi kockázatok elemzése, a gyártó által kiadott megfelelőségi nyilatkozat és a szerelő által elvégzett beépítésről szóló nyilatkozat.
- Rögzítse a géphez a CE cimkét vagy táblát, amely a veszélyességi tájékoztatót és azonosító adatokat (sorozatszám, stb) tartalmazza.
- Adja át a használati útmutatót, a biztonsági figyelmeztetéseket, a CE megfelelőségi nyilatkozatot és a műszaki dokumentumot a végfelhasználónak.

**Tájékoztassa a végfelhasználót:**

- az elkerülhetetlen, az előrelátható kockázatokról, és a nem megfelelő használatból eredő veszélyekről,
- az automatika területének tisztítása, illetve kisebb karbantartási műveletek (pl. újrafestés) alatti feszültségmentesítés fontosságáról,
- annak időszakos ellenőrzéséről, hogy nincs látható károsodás az automatikában, illetve ha van, a szerelő azonnali értesítéről gondoskodni,
- annak veszélyéről, ha a gyermekeket az automatika közvetlen környezetében játszani hagyják.
- Készítsen rendszerkarbantartási ütemtervet (legalább 6 havonta a biztonsági készülékeket), a naplóban hagyjon feljegyzést az elvégzett műveletekről.

## RENDELKEZÉS

Ez a termék különböző alkatrészekből áll, amelyek tartalmazhatnak a környezetre szennyező anyagokat. Ne szemeteljen! Érdeklődjön a helyi törvényi szabályozásnak megfelelő hulladék felhasználási lehetőségekről.

## *FUNCIÓK BEÁLLÍTÁSA:*

Javasoljuk, hogy használják fel az alábbi táblázatot az Önök által meghatározott funkciók lejegyzetelésére.

| tTCA | tm1 | aped | rlap | rlch | senc |
|---|---|---|---|---|---|
| | | | | | |
| FM1a | fm1c | BRAK | trel | tdec | |
| | | | | | |

| DA | ca | ba | BP | CR | 2p | PL | sv | RE | fcm | en | ss | oc | it | 2b | cf | al |
|---|---|---|---|---|---|---|---|---|---|---|---|---|---|---|---|---|
| | | | | | | | | | | | | | | | | |

## *MEGJEGYZÉS:*

# KÖTÉSEK,KÁBELEZÉSEK

## KEZELŐ ELEMEK ÉS SCA JELZŐ BEKÖTÉSE

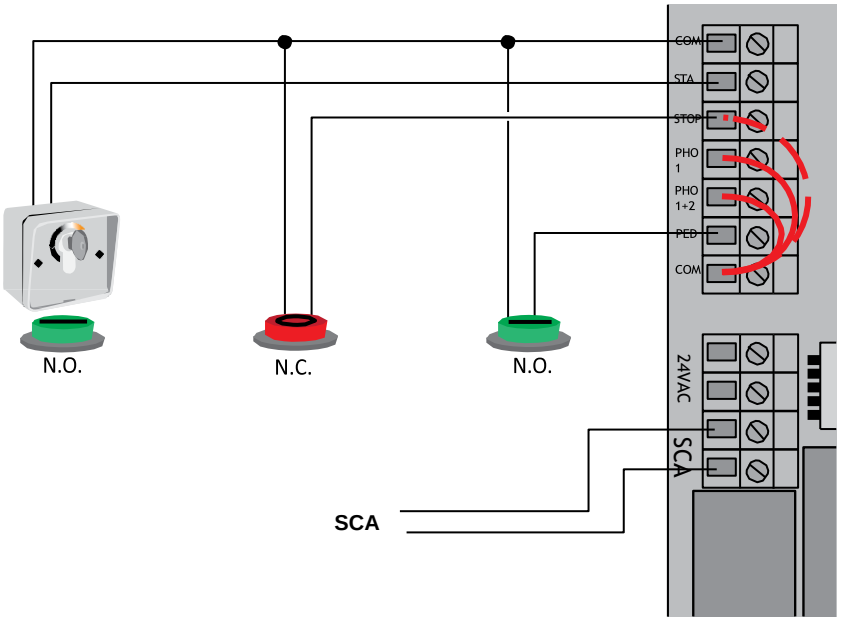


## MOTOR ÉS VILLOGÓ LÁMPA BEKÖTÉS

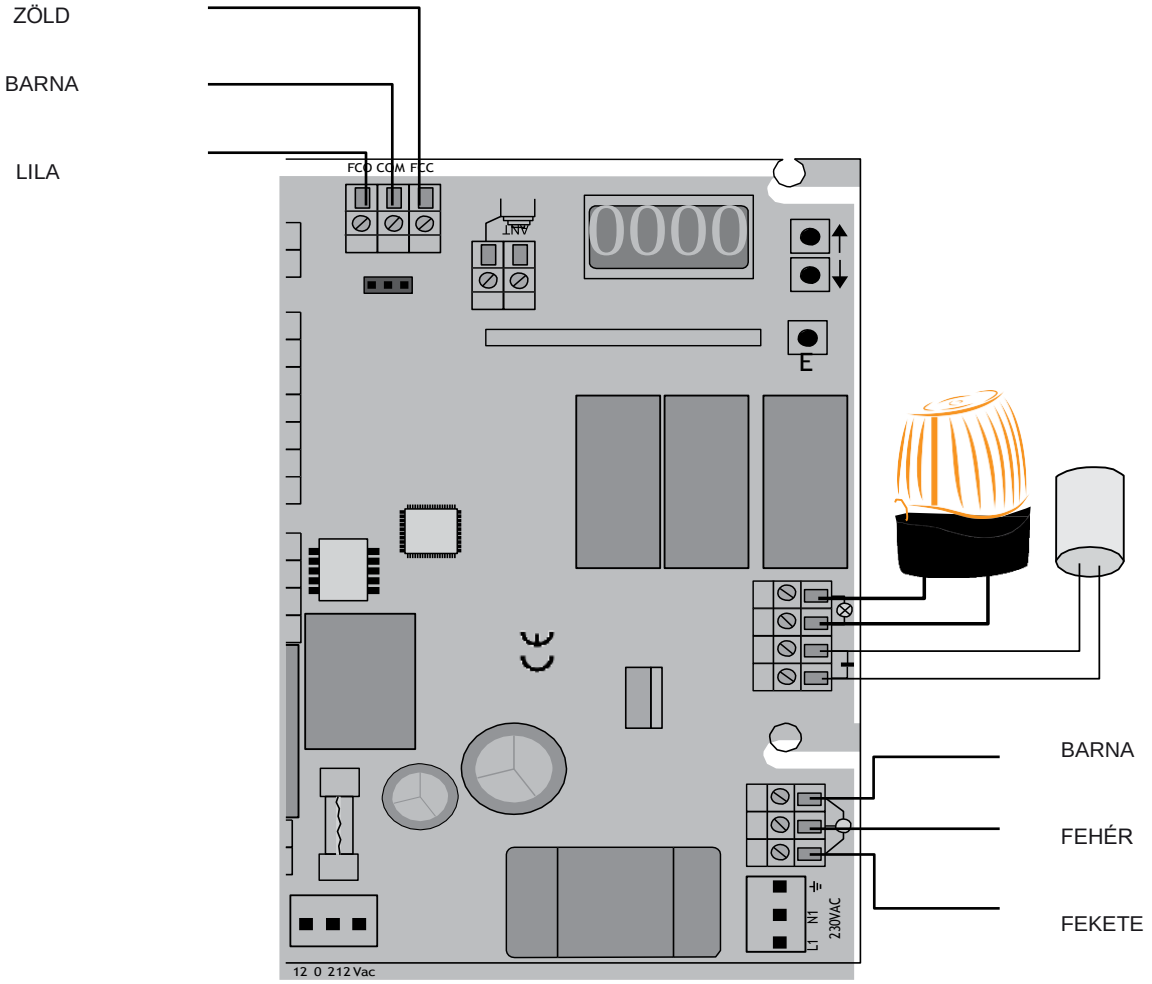

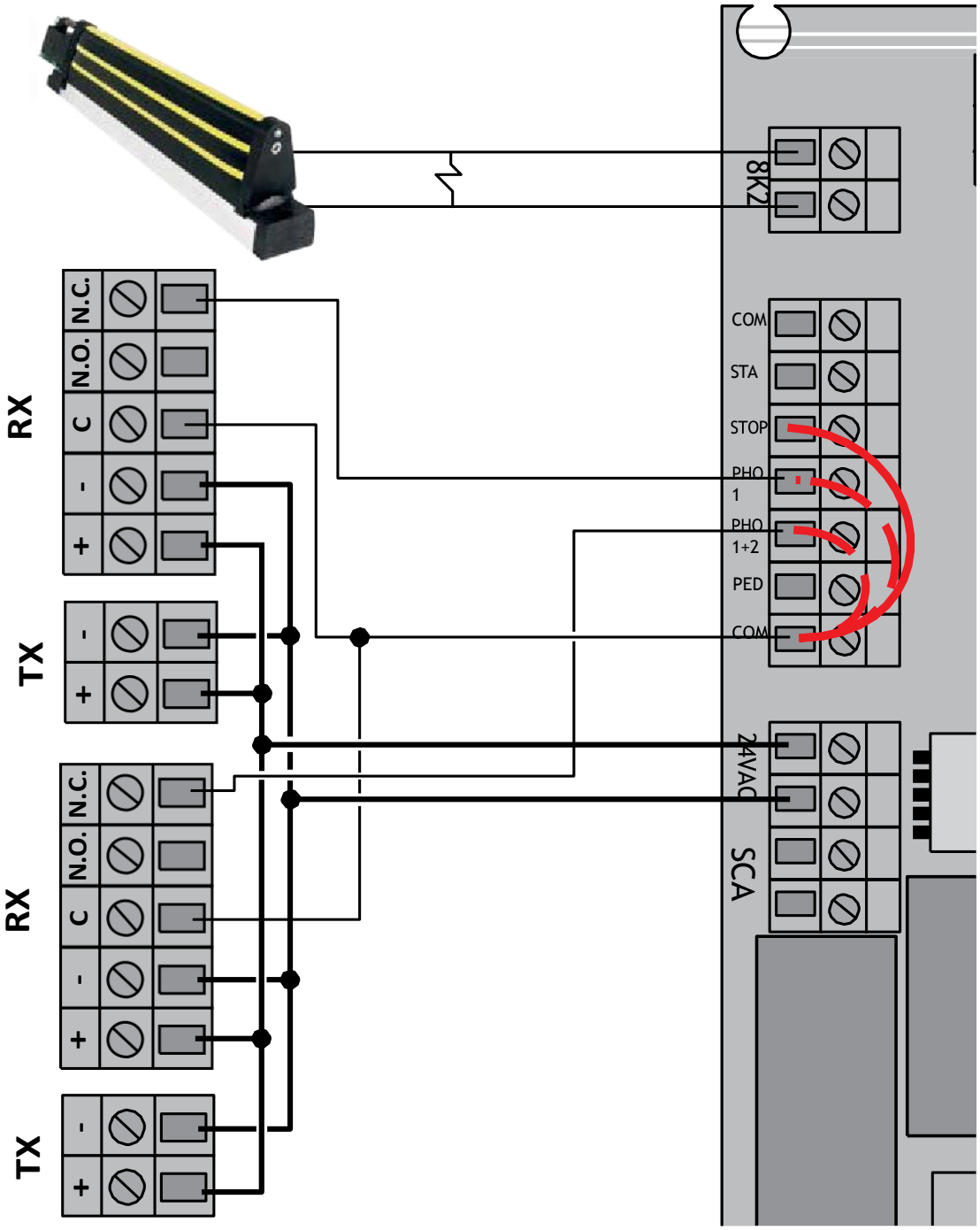
RX
N.C.
N.O.
C
-
+
TX
-
+
RX
N.C.
N.O.
C
-
+
TX
-
+
8K2
COM
STA
STOP
PHO 1
PHO 1+2
PED
COM
24VAC
SCA

Stagnoli s.r.l. - Via Mantova Traversa 1, 105 a/b
25017 Lonato - Brescia - Italia
tel (+39) 030.9139511 fax (+39) 030.9139580
www.stagnoli.com